Кварцевые генераторы тактовые ГК191-П на диапазон частот от 10,0 МГц до 100,0 МГц

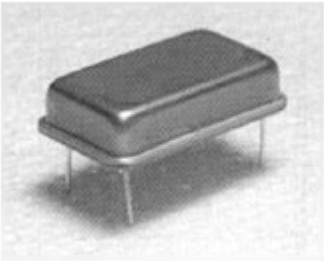

Диапазон частот, МГц	10...100
Температурная нестабильность частоты в интервале температур, °С (-10 ...+60; -40 ...+70; -40 ...+85)	±(10 ...50)x10^{-6}
Точность настройки при температуре, +25±5°С	±5,0x10^{-6}
Долговременная нестабильность частоты	≤±15x10^{-6}
Выходной сигнал импульсный: Нагрузка Длительность фронта	 КМОП ≤10 нс
Напряжение питания, В	3,3 В±5%
Потребляемый ток, max, мА	≤50
Тип корпуса	DIL 14
Габариты, мм	20,2x12,6x7,5

Общий вид, габаритные, установочные и присоединительные размеры (мм)

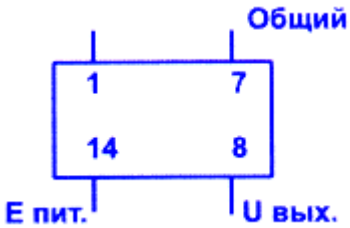

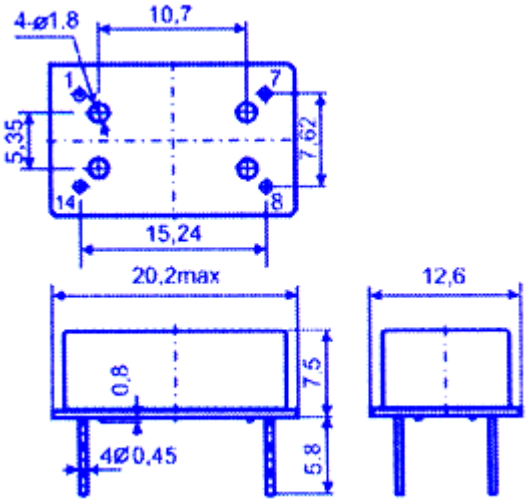

Режимы эксплуатации

Синусоидальная вибрация:	
Диапазон частот Амплитуда ускорения	1÷500 Гц 5g
Механический удар	100g
Относительная влажность	98% при +25°C
Предельная температура среды	-40 ...+85°C