УЛЬТРАПРЕЦИЗИОННЫЙ МАЛОГАБАРИТНЫЙ КВАРЦЕВЫЙ ГЕНЕРАТОР С ДВОЙНЫМ ТЕРМОСТАТИРОВАНИЕМ ГК180-ТС

Планируется выпуск с приёмкой “1”

Особенности:

- ***Высокая температурная стабильность до ±1x10^{-10}***
- ***Высокая долговременная стабильность***
- ***Малые размеры корпуса 51×51×19 мм***
- ***Низкий уровень фазовых шумов***
- ***Диапазон частот 5,0…20,0 МГц***

ОБОЗНАЧЕНИЕ: ГК180 – HR/3E-10- a – 10.0 МГц

Температурная нестабильность частоты в интервале рабочих температур		±1x10^{-9} (1E-9)	±5x10^{-10} (5E-10)	±3x10^{-10} (3E-10)	±2x10^{-10} (2E-10)	±1x10^{-10} (1E-10)
JQ	0…+55 °C	+	+	+	+	+
HR	- 10…+60 °C	+	+	+	+	C
GT	- 20…+70 °C	+	+	+	C	C
ET	-40…+70 °C	+	+	+	C	-

+ – выпускаются; - – не выпускаются;
C – по согласованию

Долговременная нестабильность частоты		Стандартные частоты, МГц			
		5,0	8,192	10,0	16,384
a	±5x10^{-8}/год	+	+	+	+
b	±3x10^{-8}/год	+	+	+	+
c	±2x10^{-8}/год	+	C	+	C
d	±1x10^{-8}/год	C	-	C	-

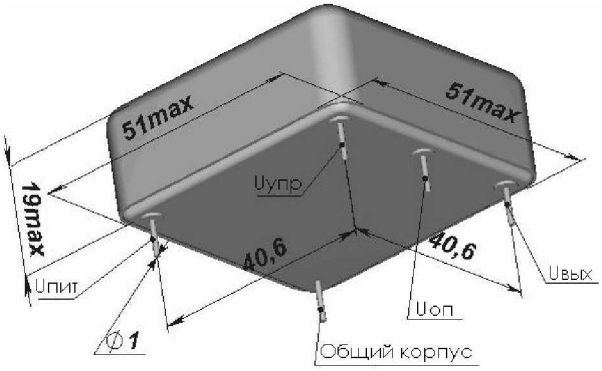

Возможен вариант поставки с высотой корпуса 17 мм

Кратковременная нестабильность (девиация Аллана) за 1с (типовое значение)	<2x10^{-12}
Нестабильность частоты от изменения нагрузки	<±1x10^{-10}
Нестабильность частоты от изменения напряжения питания	<±1x10^{-10}
Время установления частоты с точностью <±1x10^{-8}	<10 мин
Напряжение питания	12В±5%
Потребляемый ток в установившемся режиме при 25 °C (при отсутствии воздушных потоков)	< 200 мА
Пиковый ток во время разогрева при 25°C	<700 мА
Пределы перестройки частоты	>±3x10^{-7}
внешним управляющим напряжением	0…+5В
Опорное напряжение	+5В

Вибрация	
Диапазон частот	10-200 Гц
Амплитуда ускорения	5 g
Удар	
Механический удар	150 g
Продолжительность	3±1 мс
Относительная влажность при 25 °C	98%
Предельная температура среды	-55…+80 °C

Выходной сигнал	SIN	
Напряжение, мВ	>225 мВ (0dBm)	
Нагрузка	50 Ом±5%	
Ослабление гармоник	>35 дБ	
Уровень фазовых шумов, при отстройке, дБ/Гц:	10 МГц	5 МГц
1 Гц	-100	-105
10 Гц	-125	-130
100 Гц	-140	-145
1000 Гц	-145	-150
10000 Гц	-150	-155

Примечания:

- **Значения температурной нестабильности частоты даны в состоянии отсутствия принудительной вентиляции. В случае отличных условий эксплуатации при заказе просим проинформировать нас об этом.**
- **Принимаются заказы на изготовление экспериментальных образцов.**